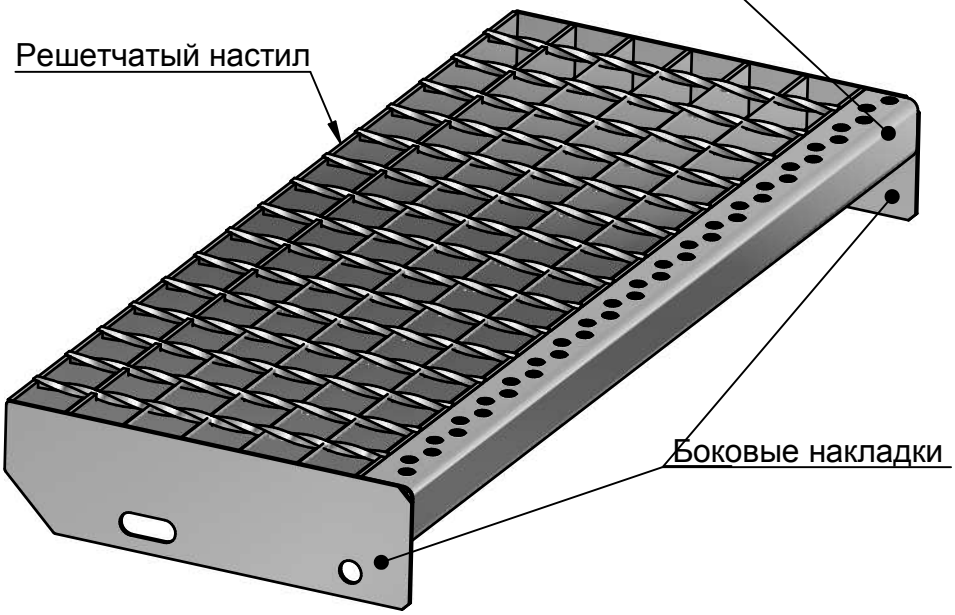
Кант противоскольжения
Решетчатый настил
Боковые накладки

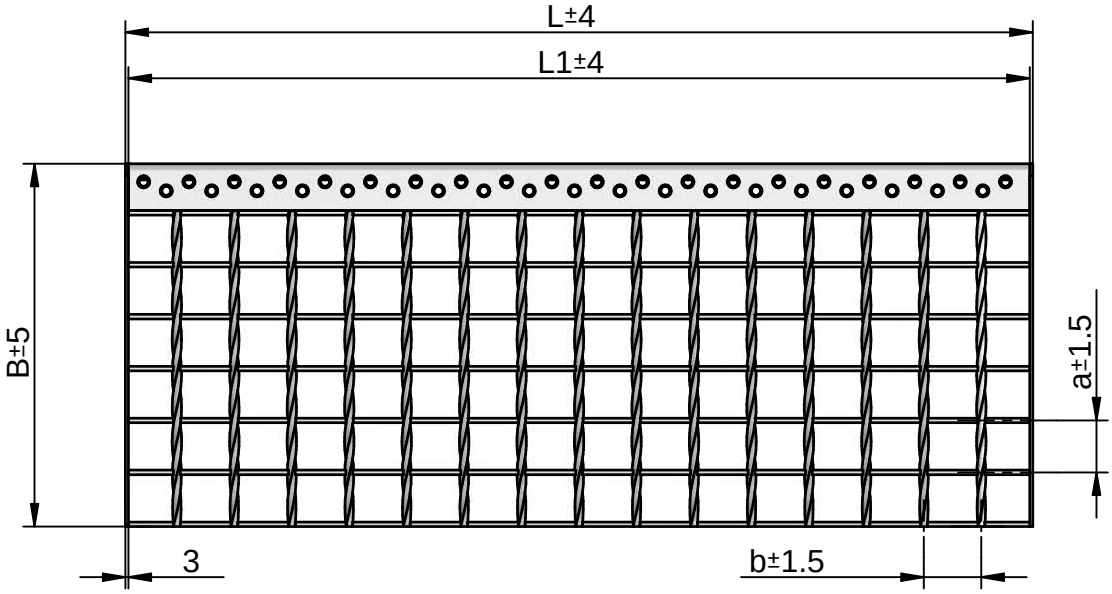
L±4
L1±4
B±5
a±1.5
3
b±1.5

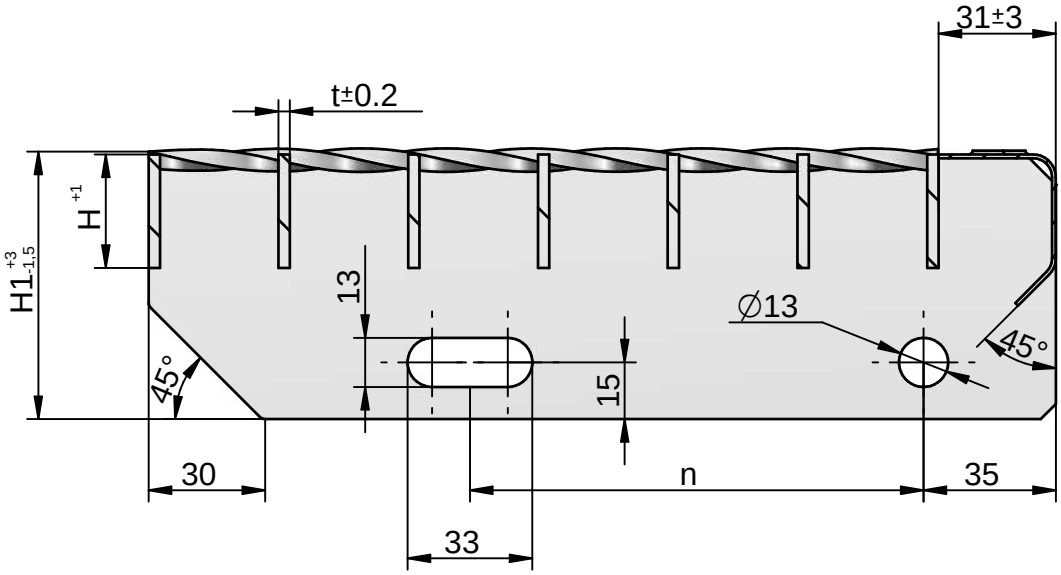
31±3
t±0.2
H+1
H1+3-1,5
13
∅13
45°
45°
15
30
n
35
33